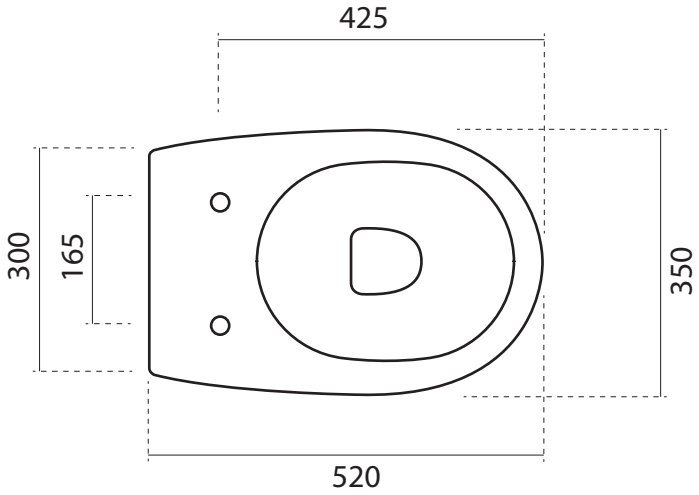
425
300
165
350
520

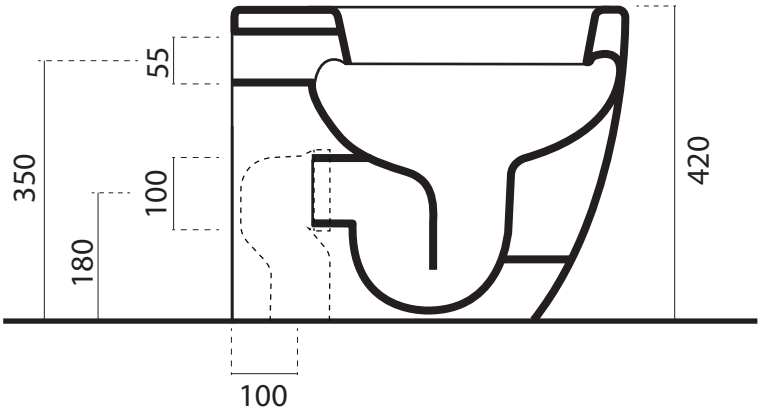
55
350
100
180
420
100

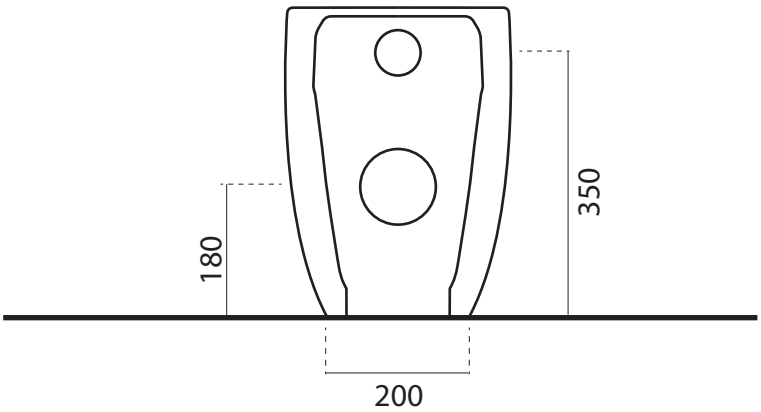
350
180
200