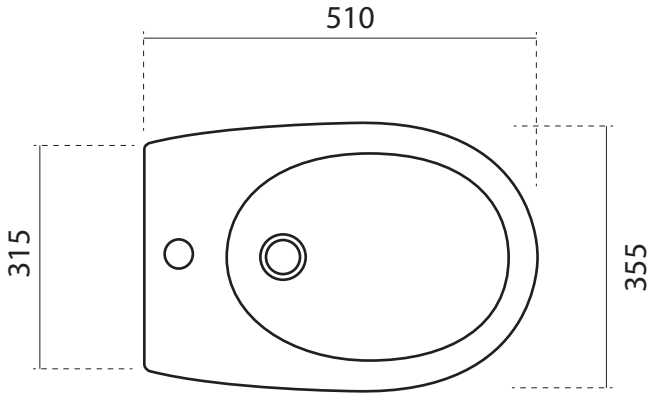
510
315
355

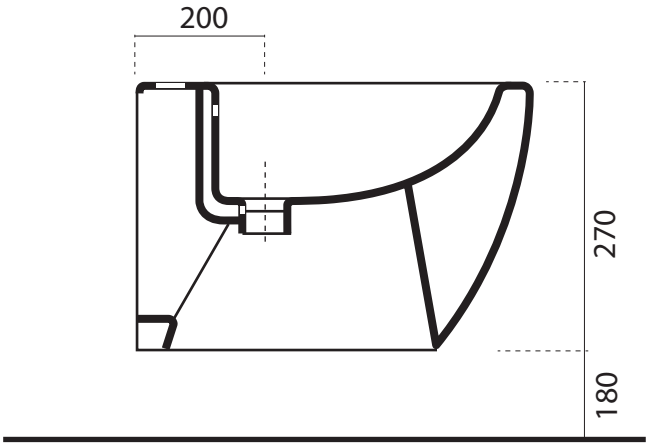
200
270
180

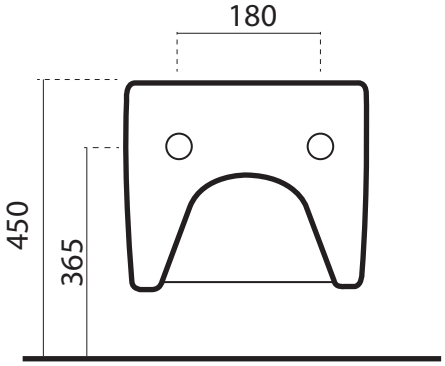
180
450
365