COLAVENE

TWIST MAX

80X60

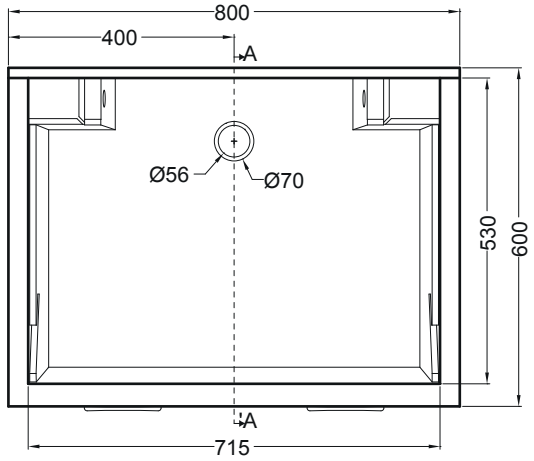

PIANTA

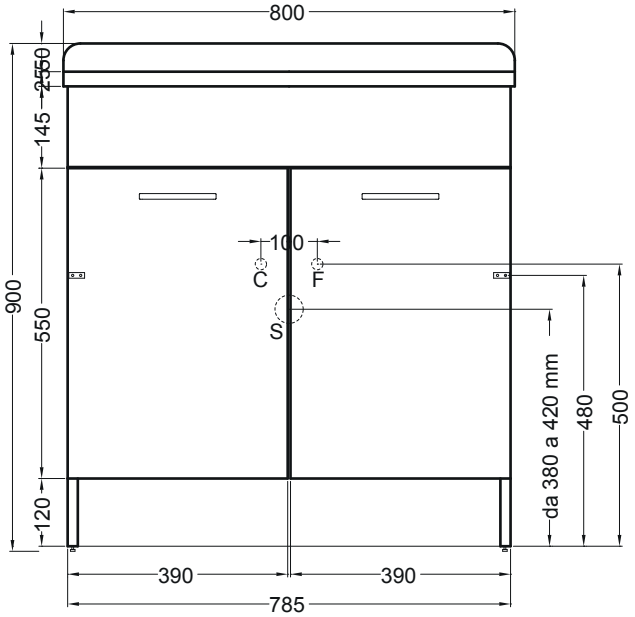

VISTA FRONTALE

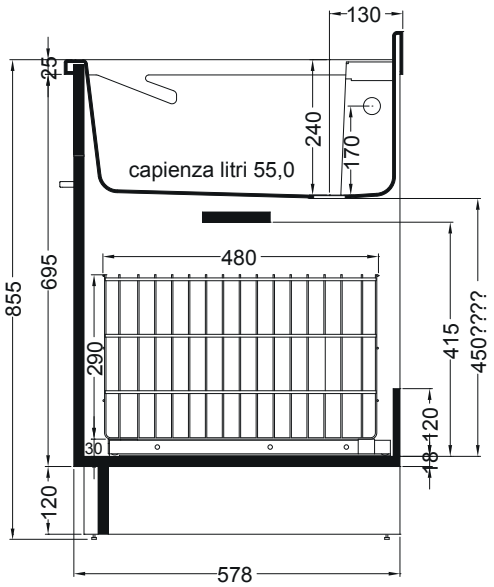

SEZIONE A-A'