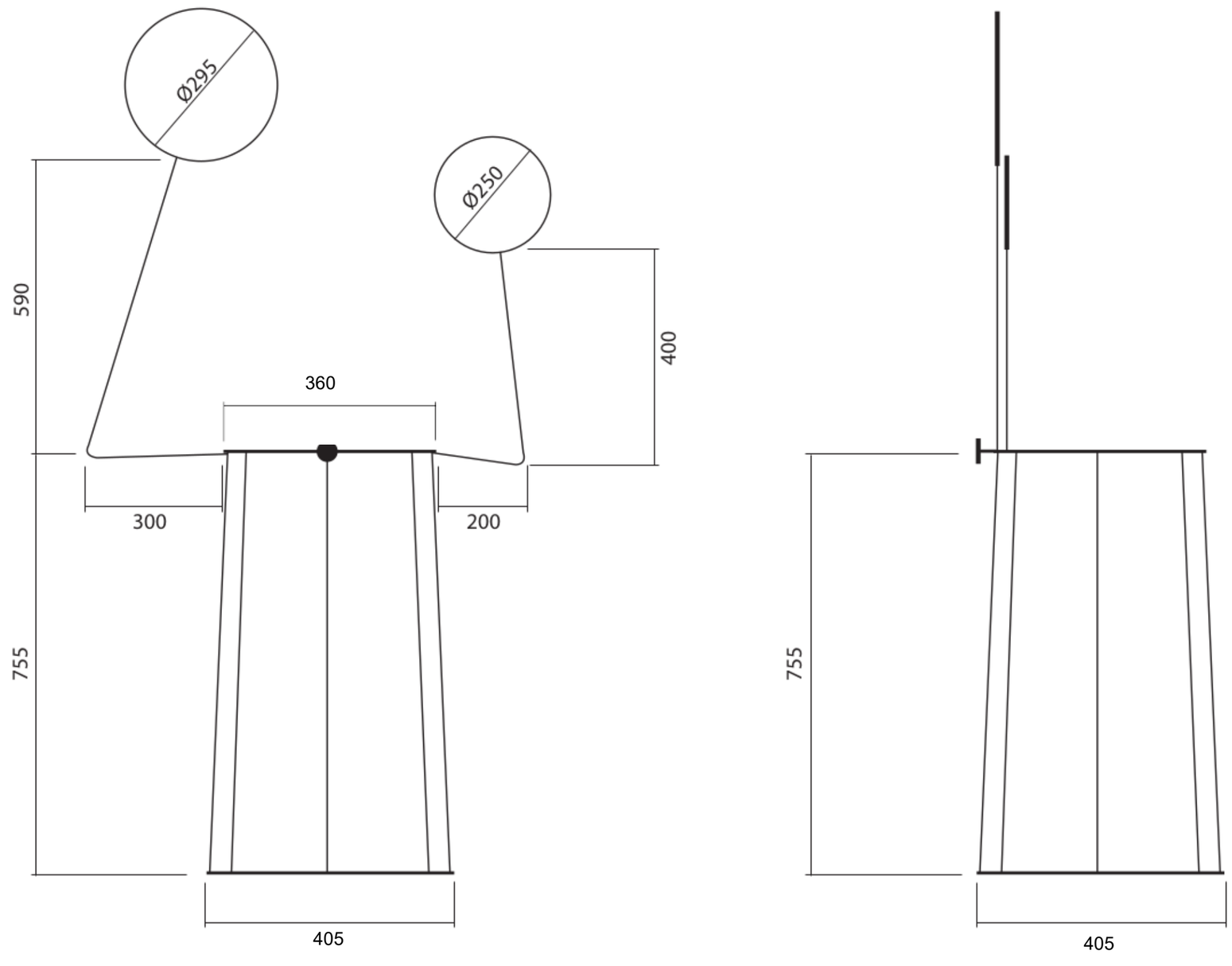
Ø295
Ø250
590
400
360
300
200
755
405
755
405