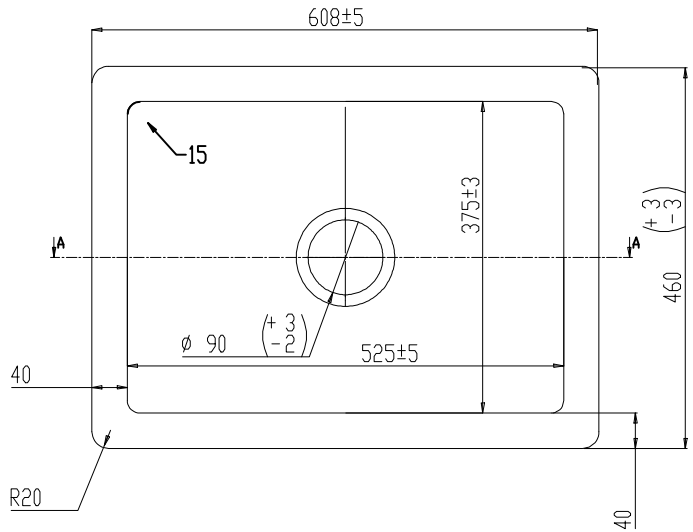

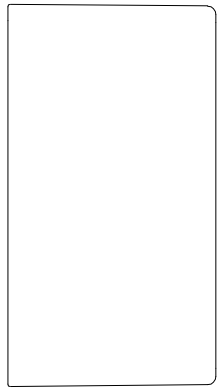

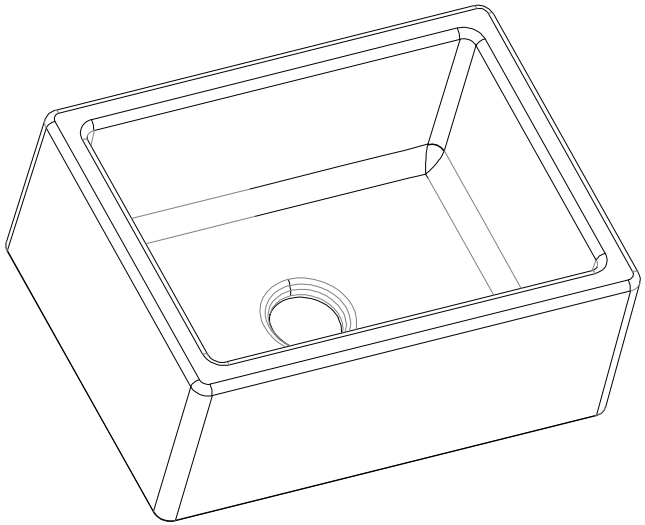

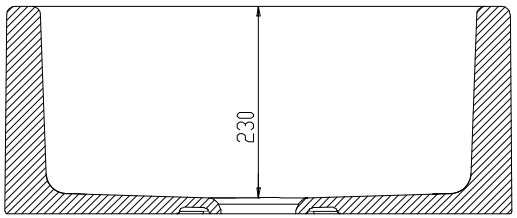

SEZIONE A-A